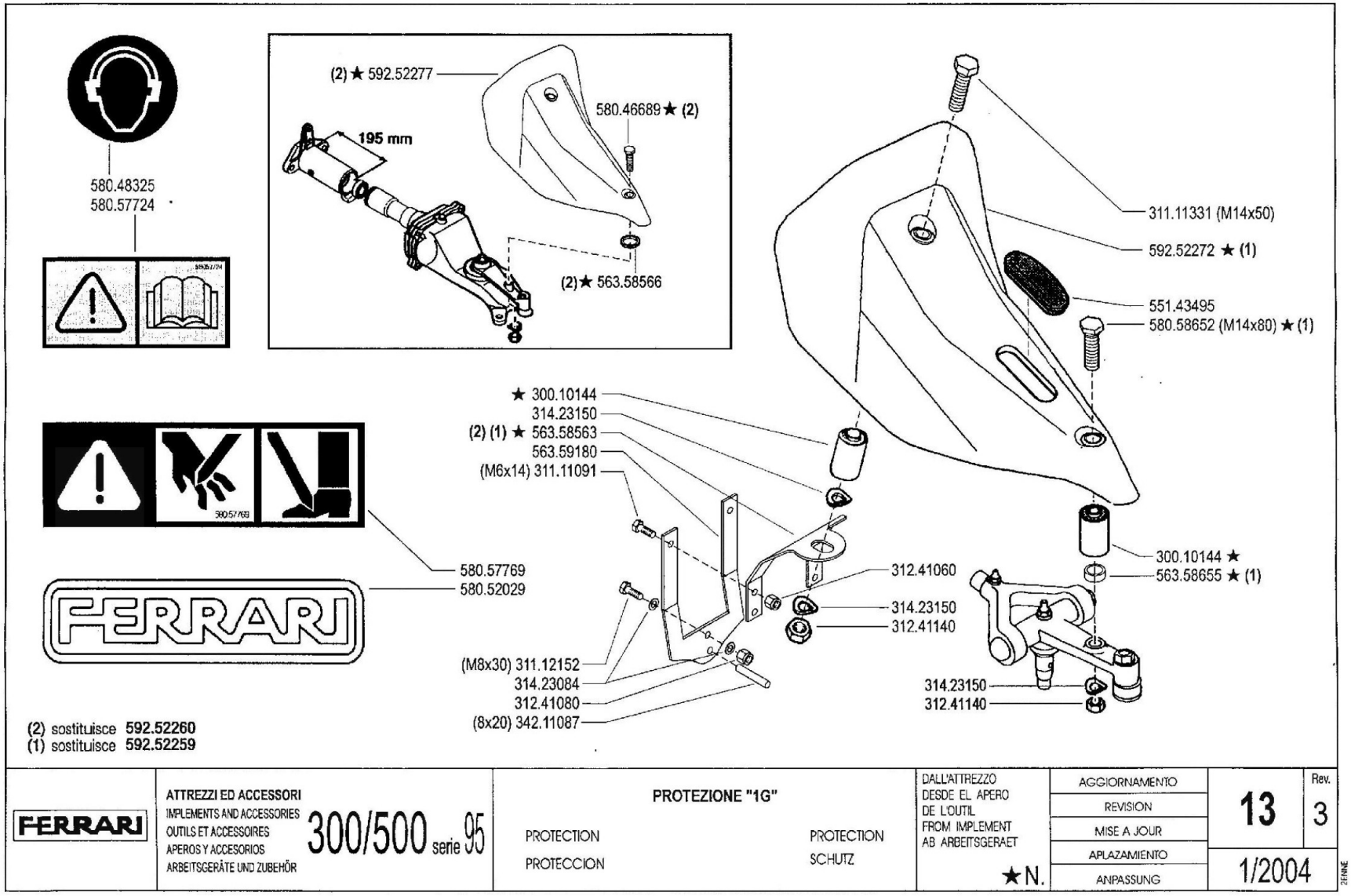
580.48325
580.57724
(2) ★ 592.52277
580.46689 ★ (2)
195 mm
(2) ★ 563.58566
311.11331 (M14x50)
592.52272 ★ (1)
551.43495
580.58652 (M14x80) ★ (1)
★ 300.10144
314.23150
(2) (1) ★ 563.58563
563.59180
(M6x14) 311.11091
580.57769
580.52029
312.41060
314.23150
312.41140
300.10144 ★
563.58655 ★ (1)
(M8x30) 311.12152
314.23084
312.41080
(8x20) 342.11087
314.23150
312.41140
(2) sostituisce 592.52260
(1) sostituisce 592.52259
FERRARI
ATTREZZI ED ACCESSORI
IMPLEMENTS AND ACCESSORIES
OUTILS ET ACCESSOIRES
APEROS Y ACCESORIOS
ARBEITSGERÄTE UND ZUBEHÖR
300/500 serie 95
PROTEZIONE "1G"
PROTECTION
PROTECCION
PROTECTION
SCHUTZ
DALL'ATTREZZO
DESDE EL APERO
DE L'OUTIL
FROM IMPLEMENT
AB ARBEITSGERAET
★N.
AGGIORNAMENTO
REVISION
MISE A JOUR
APLAZAMIENTO
ANPASSUNG
13
Rev.
3
1/2004